N.S.N.: 2320-17-036-7379

Afb.nr.: 0100-0001

Omschrijving:
MOTOR COMPLEET en KAAL, OPHANGRUBBERS en BESCHERMPLAAT OLIEPAN

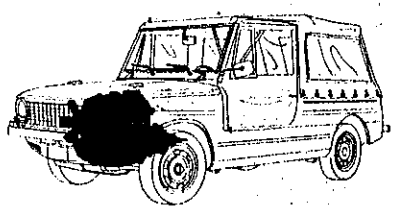

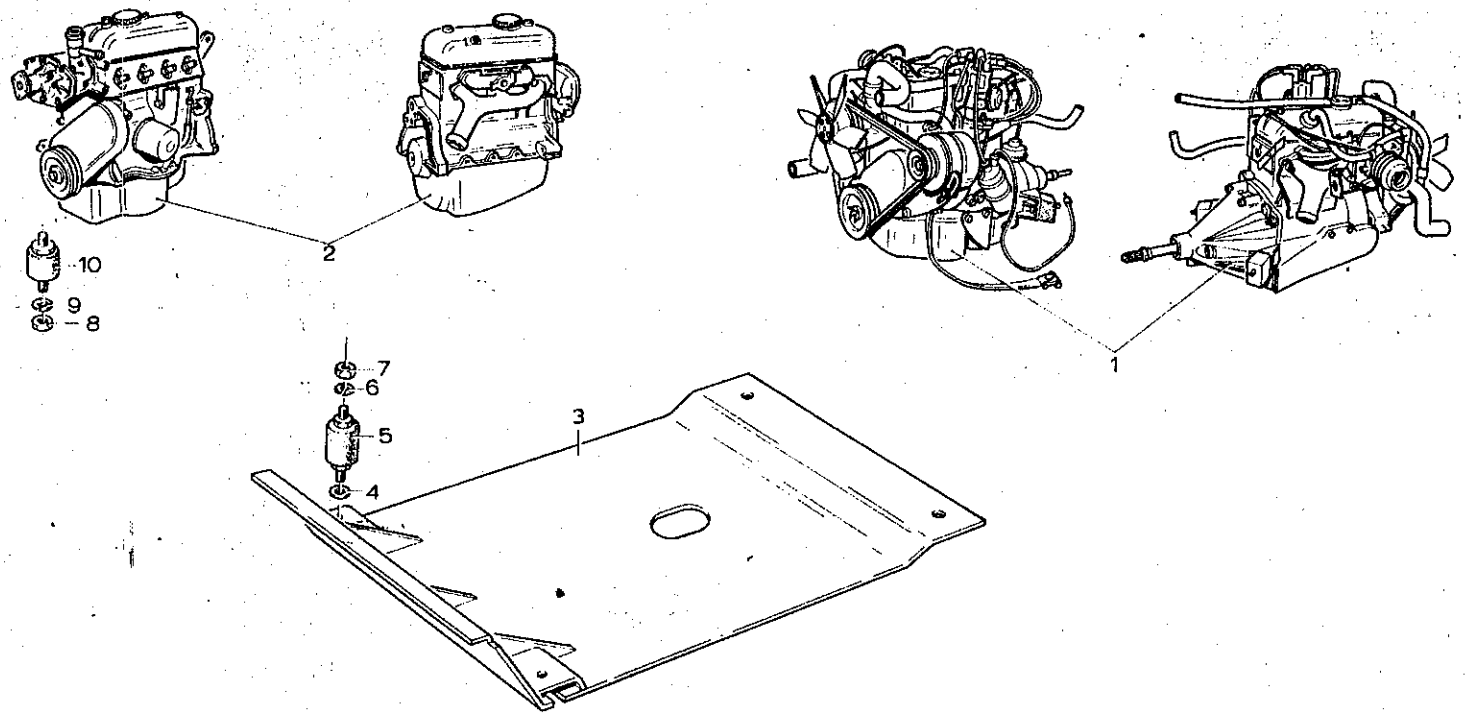

DAF

VOORLOPIGE SERVICE ONDERDELENLIJST 66 YA

Afb. nr.: 0100-0001 | Omschrijving: Motor kpl. met ophanging | Bladz. 1

Pos	NSN nr.	DAF nr.	Benaming	Aantal	Prijs
1	2805-17-043-9367	744661	Motor kpl. inbouw	1	
2		744662	Motor kaal oliedicht	1	
3	2590-17-043-9394	744181	Beschermplaat	1	
4	5310-17-003-6145	251914-	Sluitring 10x18x1,5ST VCAD	4	
5	5340-17-043-9351	220753	Ophangrubber	4	
6	5310-17-003-7979	226472	Veerring	8	
7	5310-17-024-2958	251287	Moer 3/8" UNF	8	
8	5310-17-650-2124	523871	Moer DIN 934 M10x1,25 8 VCAD	2	
9	5310-12-143-8512	251929	Veerring DIN 128 A10	2	
10	5340-17-043-8931	744048	Ophangrubber	2	

N.S.N.:
2320-17-036-7379

Afb.nr.:
0100-0002

Omschrijving:
MOTORDRAGER

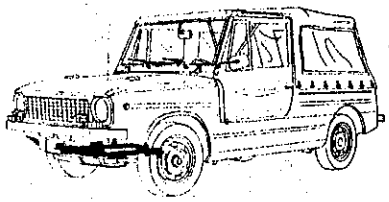

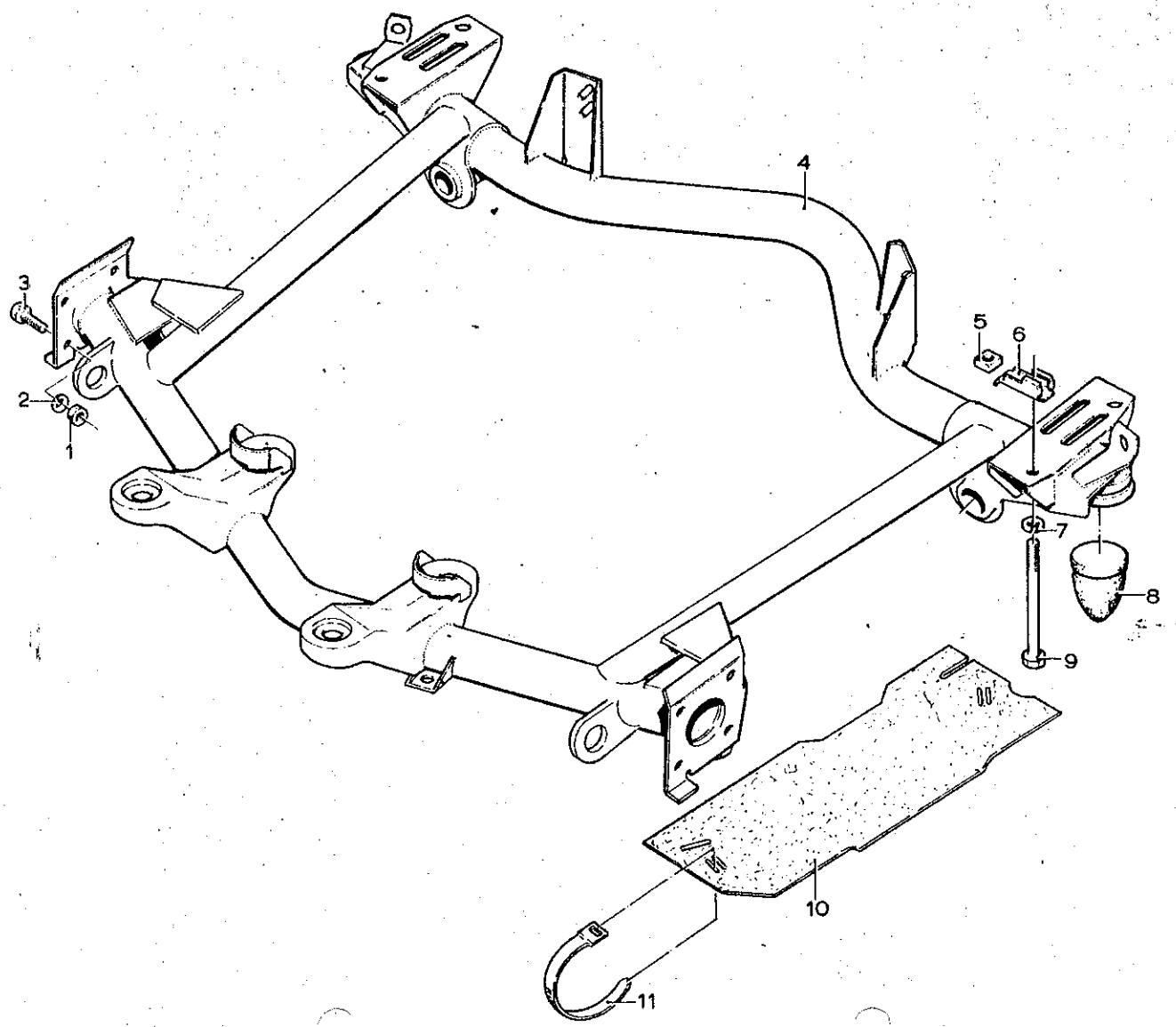

DAF VOORLOPIGE SERVICE ONDERDELENLIJST 66 YA

Afb.nr.: 0100-0002 Omschrijving: Motorframe Bladz. 1

Pos	NSN nr.	DAF nr.	Benaming	Aantal	Prijs
1	5310-17-004-7783	251275	Moer DIN 934 M8	8	
2	5310-12-143-8515	251928	Veerring DIN 128 A8	8	
3	5306-17-035-6518	126720	Bout DIN 933 M8x16	8	
4	2510-17-043-5884	742728	Motordrager	1	
5	5310-17-043-4785	892381	Moer M10x1,25	4	
6	5340-17-043-6100	559143	Moerhouder	4	
7	5310-12-143-8512	251929	Veerring DIN 128 A10	4	
8	5340-17-043-5045	108054	Stootdop	2	
9	5306-17-043-4492	311066	Bout DIN 960 M10x1,25x130	4	
10	2510-17-043-5871	165703	Afdekplaat	2	
11	2510-17-043-5875	208430	Klemband	4	

N.S.N. :	Afb.nr.:	Omschrijving :
2320-17-036-7379	0100-0003	PAKKINGSET, motor

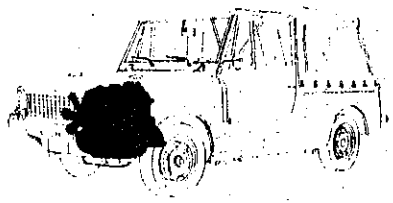

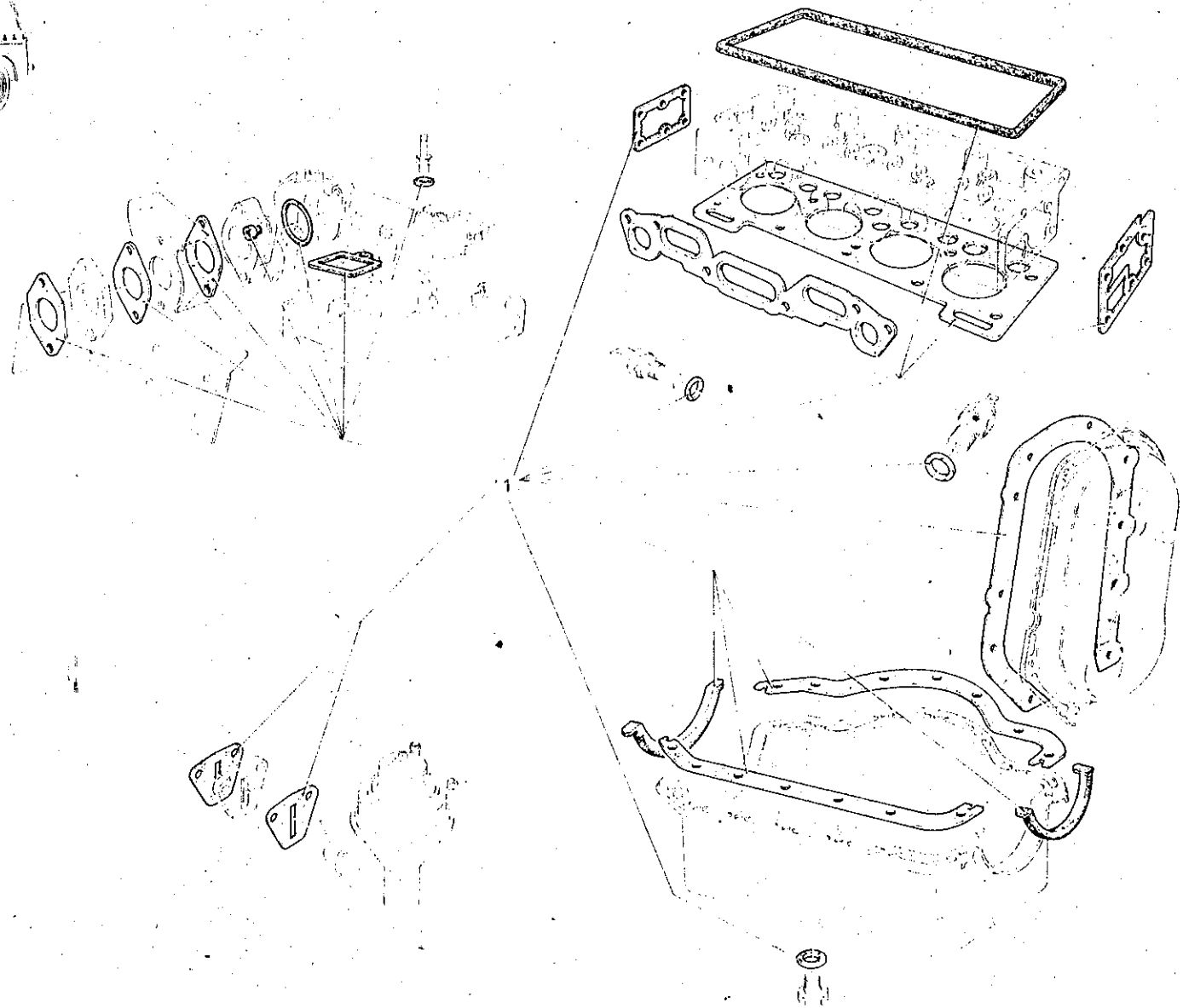

DAF

VOORLOPIGE SERVICE ONDERDELENLIJST 66 YA

Afb. nr.: 0100-0003 | Omschrijving: Pakkingset, motorrevisie | Bladz. 1

Pos	NSN nr.	DAF nr.	Benaming	Aantal	Prijs
1		744632	Set pakkingen v. motorrevisie	N.B.	

N.S.N.: 2320-17-036-7379

Afb.nr.: 0101-0001

Omschrijving: CILINDERBLOK en CILINDERKOP

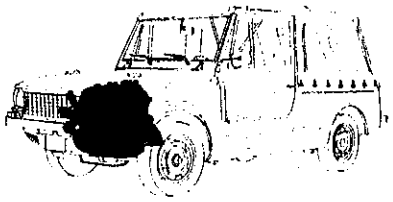

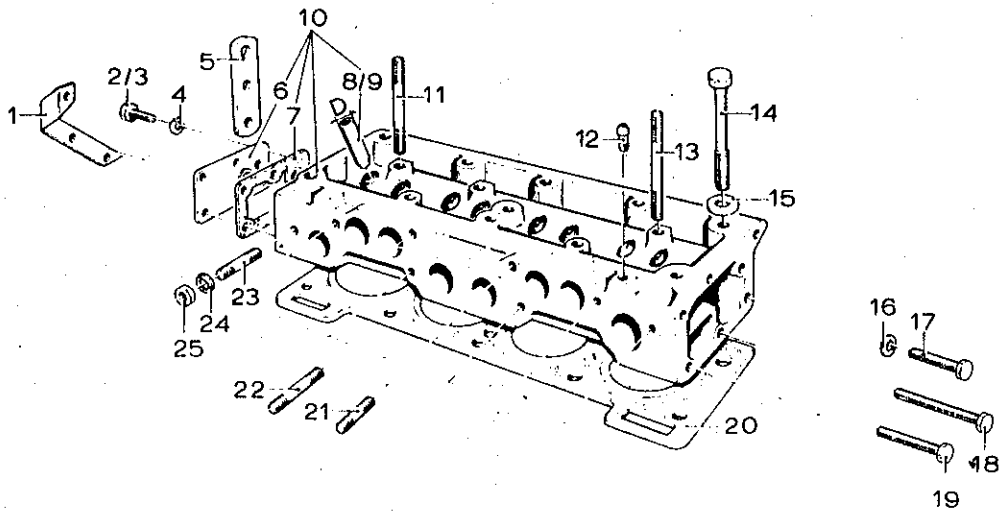

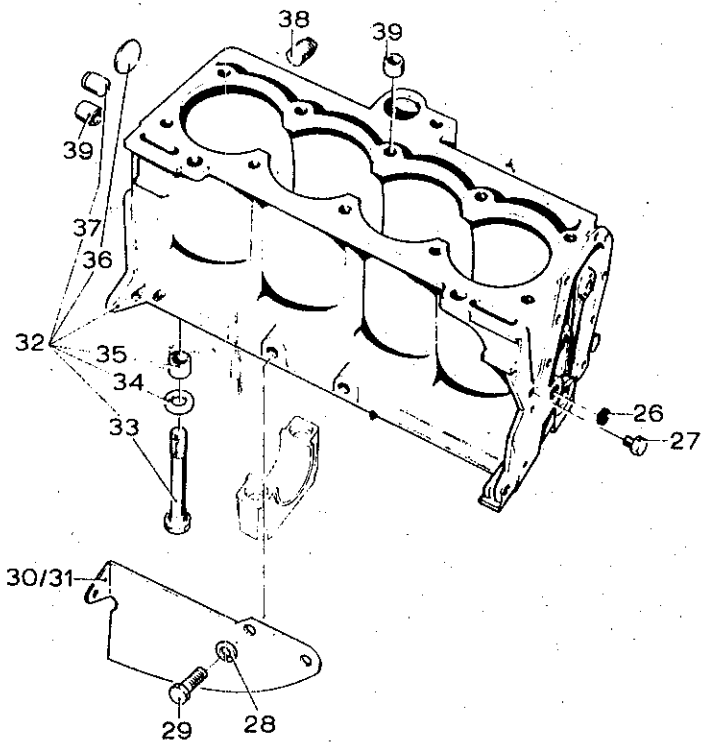

DAF VOORLOPIGE SERVICE ONDERDELENLIJST 66 YA

Afb. nr.: 0101-0001 Omschrijving: Cilinderblok en -kop Bladz. 1

Pos	NSN nr.	DAF nr.	Benaming	Aantal	Prijs
1		224708	Steun	1	
2	5306-17-003-6329	251611	Bout DIN 933 M6x18 8.8 CADM	2	
3	5306-17-035-6547	126718	Bout DIN 933 M6x16 8.8 CADM	4	
4	5310-12-143-8514	251927	Veerring DIN 128 A6 Gezwart	6	
5		114631	Hijsoog	1	
6		114630	Deksel	1	
7	2805-17-043-6193	225468	Pakking	1	
8	2805-17-043-6180	224912	Klepgeleider D 11,10 mm	8	
9	2805-17-043-6181	224911	Klepgeleider D 11,25 mm	N.B.	
10	2805-17-043-6066	744606	Cilinderkop kpl.	1	
11	5307-17-043-6057	224706	Tapeind	2	
12	4730-17-043-6199	114633	Aansluitnippel	1	
13	5305-17-043-6056	224713	Tapeind	1	
14	5306-17-043-6049	224698	Bout	10	
15	5310-17-043-6063	224699	Sluitring	10	
16	5310-17-043-6013	224806	Veerring	6	
17	5306-17-007-7679	251614	Bout DIN 933 M6x25 8.8 CADM	2	
18	5305-12-141-9852	119252	Bout DIN 933 M6x50 8.8 CADM	1	
19	5306-17-022-1837	251616	Bout DIN 933 M6x35 8.8 CADM	3	
20	2805-17-043-6192	225417	Koppakking	1	
21	5307-17-043-6055	225040	Tapeind	2	
22	5307-17-043-6053	224690	Tapeind	5	
23	5307-17-043-6054	224691	Tapeind	1	
24	5310-17-043-6003	224693	Veerring	8	
25	5310-17-043-6006	224692	Moer	8	
26	2805-17-043-6188	224656	Filter	1	
27	5365-17-043-6031	224643	Stop	1	
28	5310-17-003-1119	309126	Veerring DIN 137 B8	4	
29	5306-17-003-6358	251620	Bout DIN 933 M8x18 8.8 CADM	4	
30		225270	Steun links	1	
31		225407	Steun rechts	1	
32	2805-17-043-6065	744607	Cilinderblok kpl.	1	

Afb. nr.: 0101-0001 | Omschrijving: Cilinderblok en -kop | Bladz. 2

Pos	NSN nr.	DAF nr.	Benaming	Aantal	Prijs
33	5306-17-043-6050	224646	Bout, lagerkap	10	
34	5310-17-043-6062	224645	Sluitring	10	
35	5365-17-043-5154	893427	Centreerbus	10	
36	2805-17-043-6178	224644	Deksel, nokkenasboring	1	
37	2805-17-043-6170	224642	Deksel, oliekanaal	2	
38	5365-17-043-3603	224935	Stop	2	
39	5365-17-043-5154	893427	Centreerbus	3	

N.S.N. :	Afb.nr.:	Omschrijving :
2320-17-036-7379	0102-0001	KRUKAS

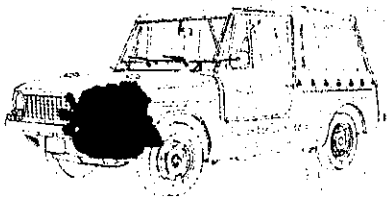

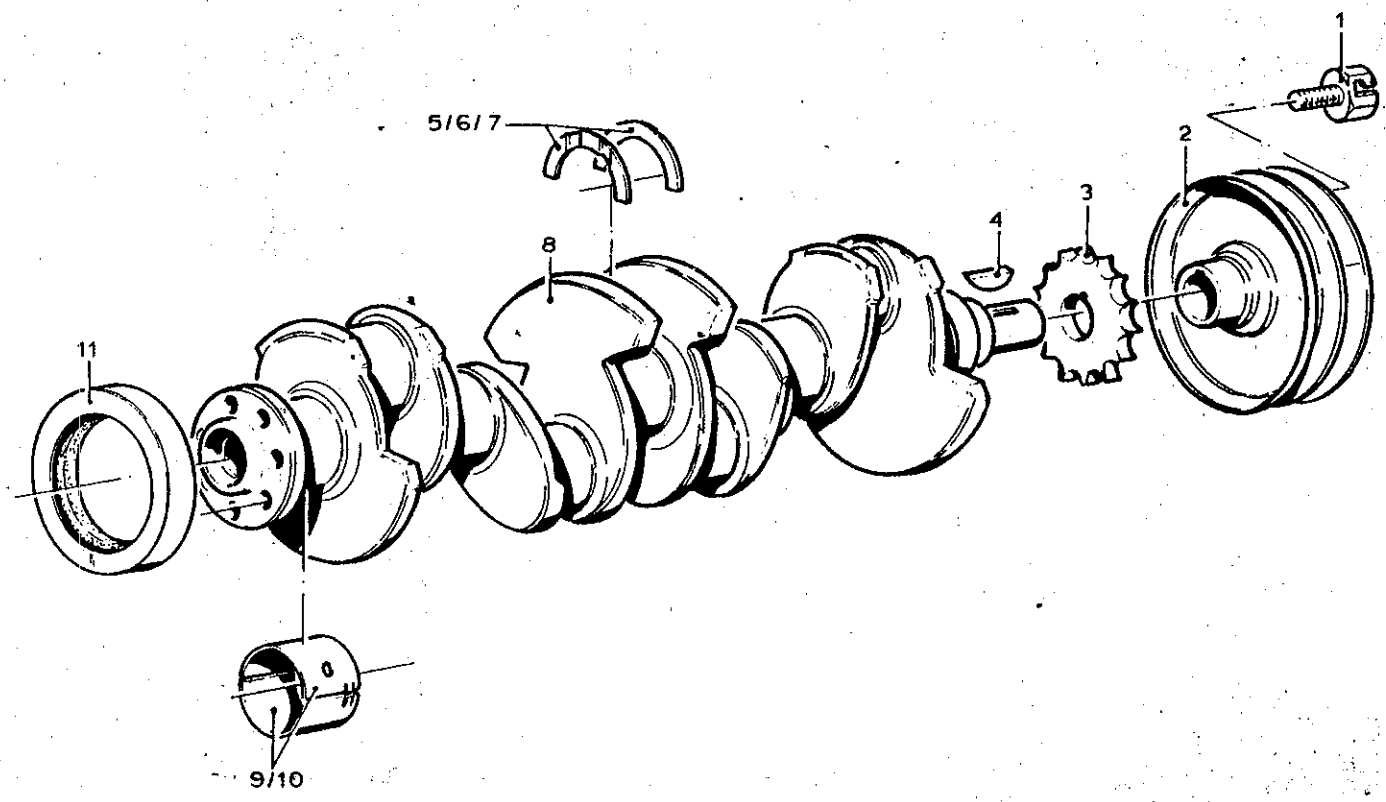

DAF VOORLOPIGE SERVICE ONDERDELENLIJST 66 YA

Afb. nr.: 0102-0001 Omschrijving: Krukas Bladz. 1

Pos	NSN nr.	DAF nr.	Benaming	Aantal	Prijs
1	2805-17-043-5911	742881	Startklauw	1	
2	3020-17-043-6104	742879	Snaarschijf	1	
3	3020-17-043-5118	224679	Kettingwiel	1	
4	5315-17-043-5121	224675	Spie	1	
5	3120-17-043-5918	175023	Axiaallager krukas 2,78 mm	2	
6	3120-17-043-5919	175024	Axiaallager krukas 2,88 mm	N.B.	
7	3120-17-043-5920	175025	Axiaallager krukas 2,93 mm	N.B.	
8	2805-17-043-5912	104924	Krukas	1	
9	3120-17-043-5916	225524	Set krukasschalen 46 mm (5 pr)	1	
10	3120-17-043-5917	225523	Set krukasschalen 45,75 mm (5 pr)	N.B.	
11	5330-17-043-5126	175131	Oliekeerring	1	

N.S.N.:
2320-17-036-7379

Afb.nr.:
0103-0001

Omschrijving:
VLIEGWIEL met STARTERKRANS

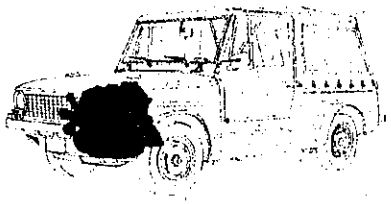

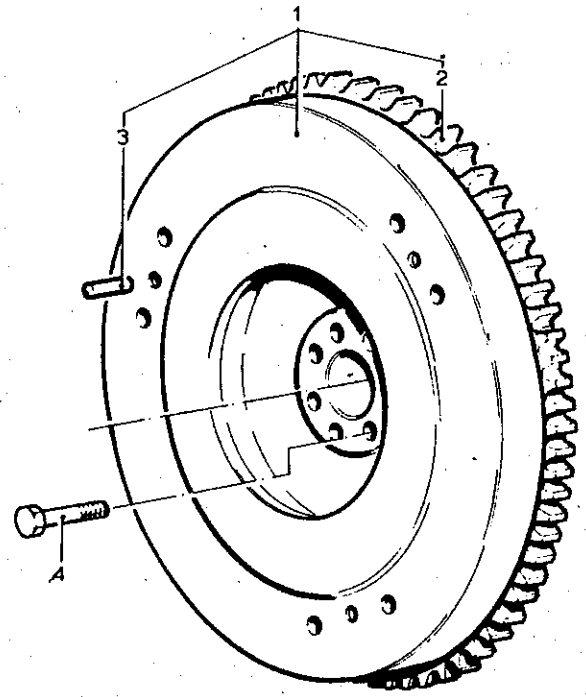

DAF | VOORLOPIGE SERVICE ONDERDELENLIJST 66 YA

Afb. nr.: 0103-0001 | Omschrijving: Vliegwiel | Bladz. 1

Pos	NSN nr.	DAF nr.	Benaming	Aantal	Prijs
1	2805-17-043-5929	116581	Vliegwiel kpl.	1	
2		244409	Starterkrans	1	
3	5315-17-043-5092	260184	Kerfstift DIN 1473 6x16- 6S	3	
4	5306-17-043-5122	106949	Bout	7	

N.S.N.:
2320-17-036-7379

Afb.nr.:
0104-0001

Omschrijving:
ZUIGER en DRIJFSTANG



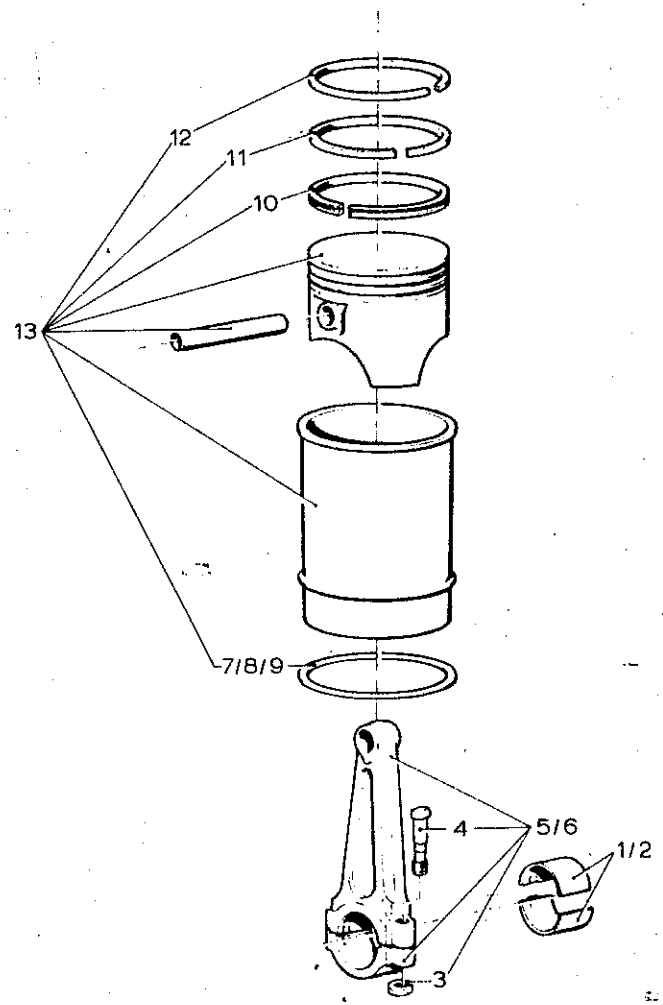

DAF	VOORLOPIGE SERVICE ONDERDELENLIJST 66 YA				
Afb.nr.: 0104-0001	Omschrijving: Zuiger en drijfstang				Bladz. 1
Pos	NSN nr.	DAF nr.	Benaming	Aantal	Prijs
1	3120-17-043-5921	108225	Set drijfstangschalen 44 mm (4 pr)	1	
2	3120-17-043-5922	108226	Set drijfstangschalen 43,75 mm (4 pr)	N.B.	
3	5310-17-043-5127	224674	Moer	8	
4	5306-17-043-5117	224673	Bout	8	
5	2805-17-043-5124	224893	Drijfstang kpl. BL-BL 493-495 GR	4	
6	2805-17-043-6125	224892	Drijfstang kpl. GE-BL 508-510 GR	N.B.	
7	5330-17-043-5913	114626	Pakking 0,08 mm (4 pr)	N.B.	
8	5330-17-043-5914	114627	Pakking 0,10 mm (4 pr)	N.B.	
9	5330-17-043-5915	114628	Pakking 0,12 mm (4 pr)	N.B.	
10	2805-17-043-5129	224670	Olieschraapveer	4	
11	2805-17-043-5128	224669	Compressieveer nr.2	4	
12	2805-17-043-5119	224668	Compressieveer nr.1	4	
13	2805-17-043-5123	117138	Set zuigers met cil. voeringen (4 st)	1	

N.S.N.: 2320-17-036-7379

Afb.nr.: 0105-0001

Omschrijving: KLEPPENMECHANISME, NOKKENAS en DISTRIBUTIESYSTEEM

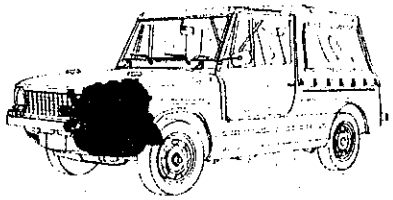

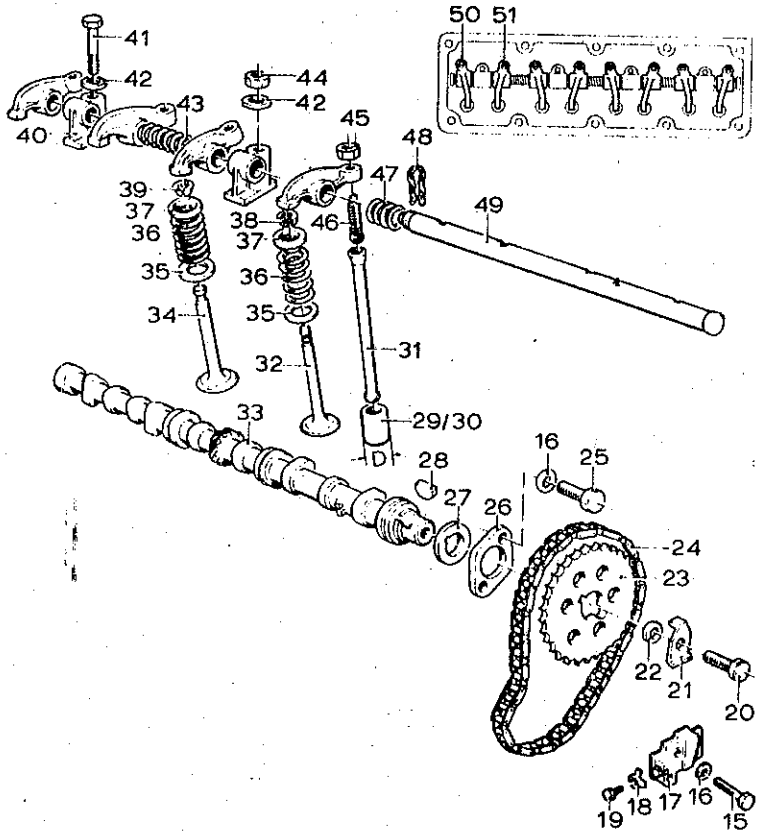

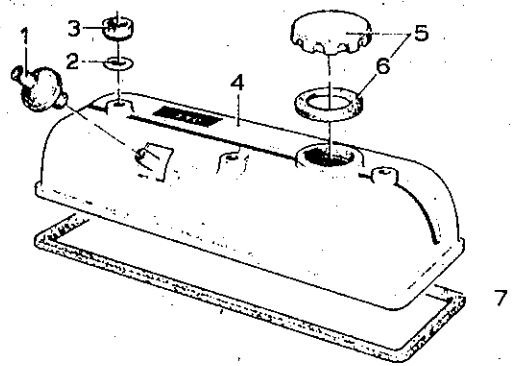

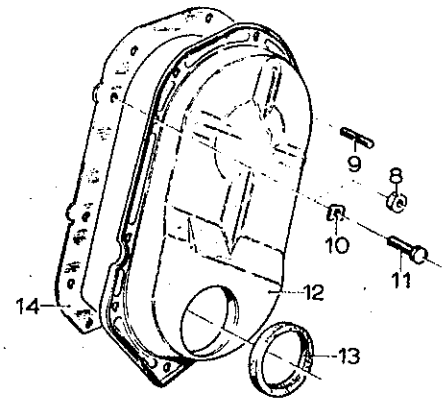

DAF VOORLOPIGE SERVICE ONDERDELENLIJST 66 YA

Afb. nr.: 0105-0001 | Omschrijving: Kleppen, nokkenas en distributie | Bladz. 1

Pos	NSN nr.	DAF nr.	Benaming	Aantal	Prijs
1	2805-17-043-6183	225211	Terugslagklep	1	
2	5330-17-043-6022	224695	Pakkingring	3	
3		224694	Moer	3	
4		224686	Kleppendeksel	1	
5		224696	Olievuldop kpl.	1	
6	5330-17-043-6021	224697	Pakking	1	
7	5330-17-043-6020	224687	Pakking	1	
8	5310-17-043-6009	165203	Moer	2	
9	5307-17-043-6059	105751	Tapeind	2	
10	5310-17-043-6010	224652	Sluitring	10	
11	5306-17-043-6051	224942	Bout	8	
12		114523	Distributiedeksel	1	
13	5330-17-043-6024	224654	Oliekeerring	1	
14	2805-17-043-6037	224655	Pakking	1	
15	5306-17-003-6398	251475	Bout DIN 931 M6x30 8.8 CADM	2	
16	5310-17-043-6014	224740	Ring	4	
17	3020-17-043-6168	224748	Kettingspanner	1	
18	5310-17-043-6015	224749	Borgplaat	1	
19	5365-17-043-6029	224750	Stop	1	
20	5306-17-003-6343	251622	Bout DIN 933 M8x22 8.8 CADM	1	
21	5310-17-043-6174	224745	Borgplaat	1	
22	5310-17-043-6012	224744	Sluitring	1	
23	3020-17-043-6042	224743	Kettingwiel	1	
24	3020-17-043-6043	224742	Distributieketting	1	
25	5306-17-043-6052	175027	Bout	2	
26	4730-17-043-6176	224725	Flens	1	
27	5310-17-043-6011	224739	Tussenring	1	
28	5315-17-043-6016	224738	Spie	1	
29	2805-17-043-6195	224737	Klepstoter D=19,0 mm	8	
30	2805-17-043-6179	224910	Klepstoter D=19,2 mm	N.B.	
31	2805-17-043-6177	224735	Stang, klepstoter	8	

DAF	VOORLOPIGE SERVICE ONDERDELENLIJST 66 YA				
Afb. nr.: 0105-0001		Omschrijving: Kleppen, nokkenas en distributie			Bladz. 2
Pos	NSN nr.	DAF nr.	Benaming	Aantal	Prijs
32	2805-17-043-6039	105139	Uitlaatklep	4	
33	2805-17-043-6033	166931	Nokkenas	1	
34	2805-17-043-6040	225469	Inlaatklep	4	
35		225472	Veerschotel onder	8	
36	5360-17-043-6191	225471	Klepveer	8	
37		225473	Veerschotel boven	8	
38	2805-17-043-6187	224730	Klepspie uitlaat	8	
39	2805-17-043-6194	224718	Klepspie inlaat	8	
40		224715	Stoel	4	
41	5306-17-043-6047	224714	Bout	2	
42	5310-17-043-6061	224727	Ring	4	
43	5360-17-043-6172	224716	Drukveer	3	
44	5310-17-043-6008	224726	Moer	2	
46	5306-17-043-6175	224731	Klepstelbout	8	
47	5360-17-043-6173	224734	Drukveer	2	
48	5340-17-043-6025	224732	Borgveer	1	
49	2805-17-043-6182	224733	Tuimelaaras	1	
50	2805-17-043-6169	225475	Tuimelaar inlaat	4	
51	2805-17-043-6038	225474	Tuimelaar uitlaat	4	
45	5310-17-043-6007	224728	Moer	8	

N.S.N.: 2320-17-036-7379

Afb.nr.: 0106-0001

Omschrijving: OLIEPOMP en OLIEPAN

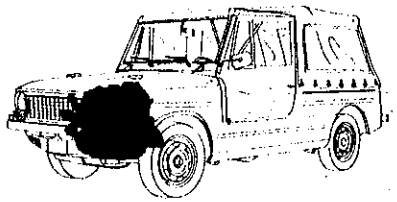

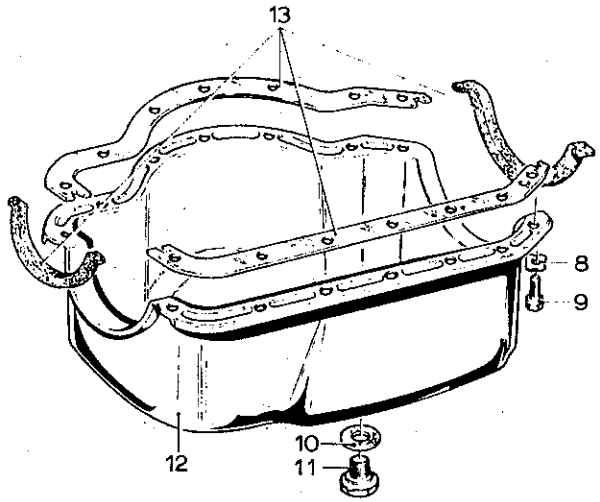

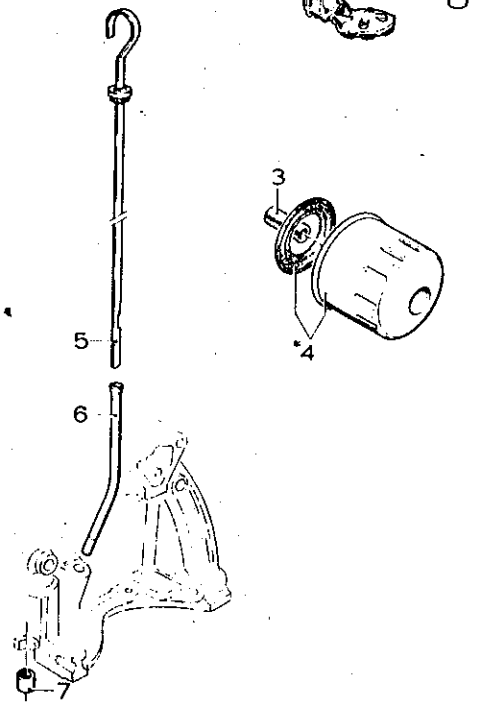

DAF VOORLOPIGE SERVICE ONDERDELENLIJST 66 YA

Afb. nr.: 0106-0001 | Omschrijving: Oliepomp, oliefilter en motorcarter | Bladz. 1

Pos	NSN nr.	DAF nr.	Benaming	Aantal	Prijs
1	4320-17-043-6198	118964	Oliepomp kpl.	1	
2	3040-17-043-7025	224791	Tandwiel	1	
3	4730-17-043-6171	224787	Verloopnippel	1	
4	2940-17-043-6041	224788	Oliefilter	1	
5		113609	Oliepeilstok	1	
6		107022	Pijp oliepeilstok	1	
7	5365-17-043-6032	224659	Centreerbus	1	
9	5306-17-043-6051	224942	Bout	14	
8	5310-17-043-6010	224652	Sluitring	14	
10	5330-17-043-6019	114623	Pakkingring	1	
11	5365-17-043-6028	224662	Stop	1	
12		113608	Oliepan	1	
13	5330-17-043-6023	117139	Set pakkingen		

N.S.N.:
2320-17-036-7379

Afb.nr.:
0108-0001

Omschrijving:
IN- en UITLAATSPRUITSTUK



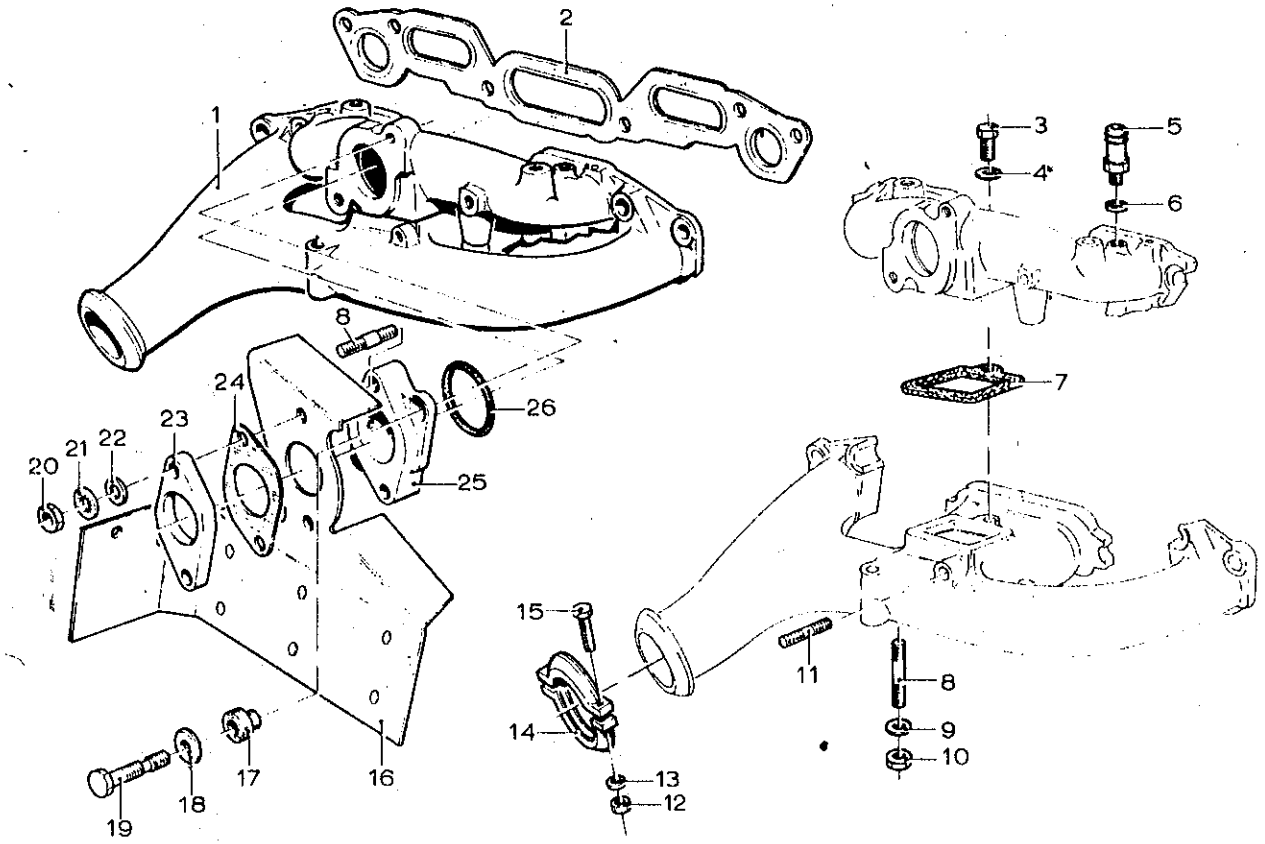

DAF VOORLOPIGE SERVICE ONDERDELENLIJST 66 YA

Afb. nr.: 0108-0001 Omschrijving: In- en uitlaatspruitstuk Bladz. 1

Pos	NSN nr.	DAF nr.	Benaming	Aantal	Prijs
1	2805-17-043-6197	258198	In- uitlaatspruitstuk	1	
2	2805-17-043-6190	225777	Pakking	1	
3	5306-17-043-6048	224757	Bout	1	
4	5310-17-043-5999	224760	Ring	1	
5	2805-17-043-6034	224909	Veerhouder	1	
6	5310-17-043-6000	224908	Ring	1	
7	2805-17-043-6189	224756	Pakking	1	
8	5307-17-043-6058	224759	Tapeind	4	
9	5310-17-043-6001	224946	Veerring	2	
10	5310-17-004-7783	251275	Moer DIN 934 M8 8 CADM	2	
11	5307-17-043-6060	104582	Tapeind	1	
12	5310-12-125-0176	580588	Moer DIN 934 M8 MS	2	
13	5310-17-003-6149	251913	Sluitring 8,4x15x1,5 ST CADM	2	
14	5340-17-043-6026	224543	Beugel	2	
15	5305-12-141-9873	251627	Bout DIN 933 M8x45 8.8 CADM	2	
16		178696	Schermplaat	1	
17	5365-17-043-6027	224781	Rubberbus	2	
18	5310-17-043-6064	224782	Ring	2	
19	5306-17-043-6046	224783	Bout	2	
20	5310-17-043-6005	224764	Moer	2	
21	5310-17-043-6004	224765	Ring	2	
22	5310-17-043-6002	224766	Ring	2	
23	2805-17-043-6800	104583	Isolatieflens	1	
24	5330-17-043-6017	258146	Pakking	2	
25	2805-17-043-6196	158147	Flens	1	
26	5330-17-043-6018	224890	Pakking	1	

N.S.N.:
2320-17-036-7379

Afb.nr.:
0205-0001

Omschrijving:
KOPPELING met BEVESTIGINGEN

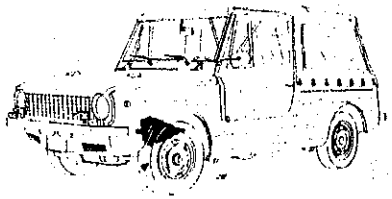

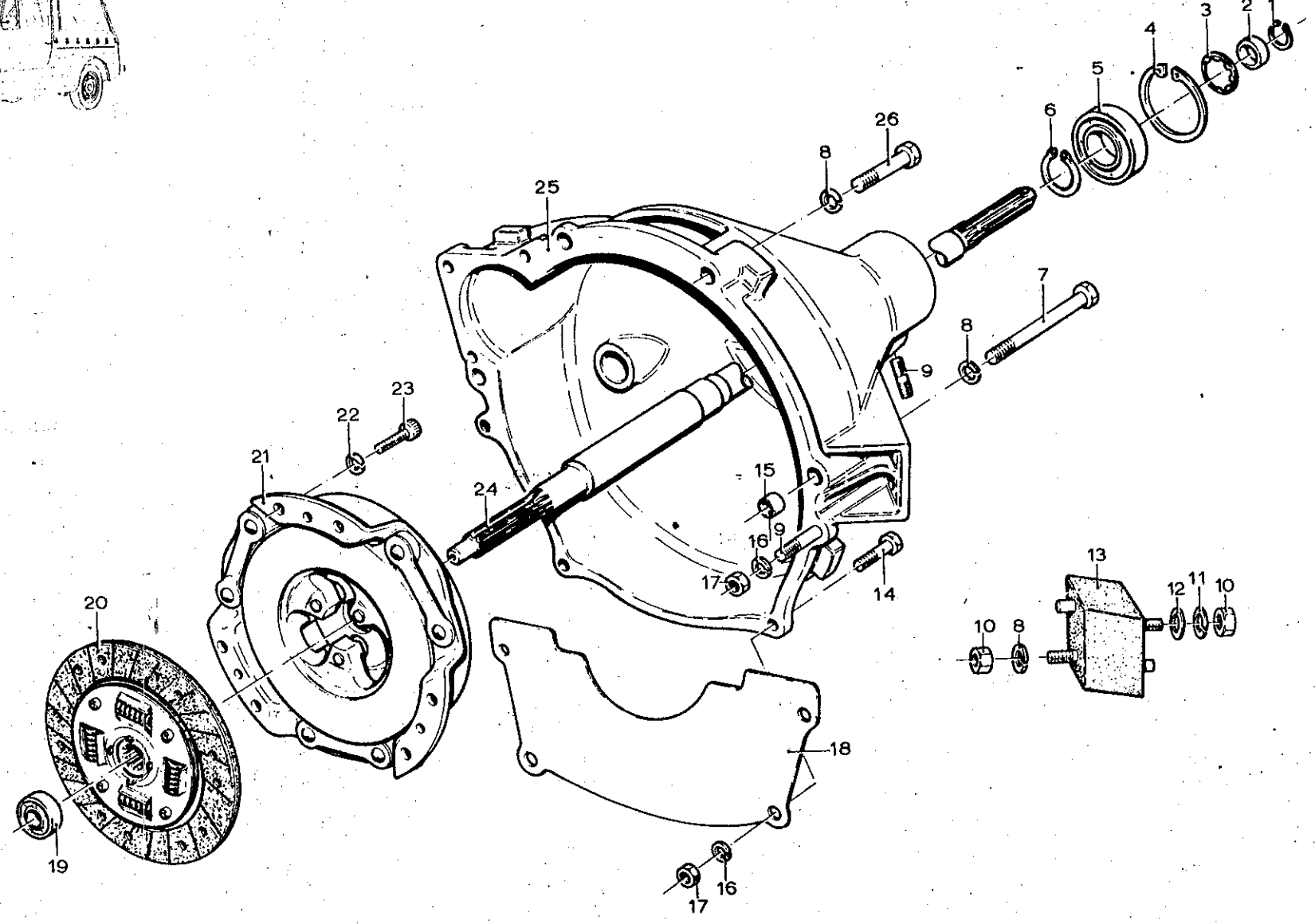

DAF VOORLOPIGE SERVICE ONDERDELENLIJST 66 YA

Afb.nr.: 0205-0001 Omschrijving: Koppeling + bevestiging Bladz. 1

Pos	NSN nr.	DAF nr.	Benaming	Aantal	Prijs
1	5310-12-146-8370	257353	Borgring G20x1,75	1	
2	5365-17-043-5081	257439	Afstandsbus 25x20x8,5 ST	1	
3	5365-17-043-5153	893343	Borgring ZA25	1	
4	5365-12-125-0091	226464	Borgring 52x2	1	
5	3110-17-029-9303	891573	Kogellager	1	
6	5340-17-027-4977	161106	Borgring A25x1,2V	1	
7	5305-12-142-8231	251504	Bout DIN 931 M10x90	2	
8	5310-17-003-1126	186942	Veerring B10 DIN 137	6	
9	5307-17-043-6213	224518	Tapeind M8x16 8G	4	
10	5310-17-650-2124	523871	Moer DIN 934 M10x1,25	4	
11	5310-12-143-8512	251929	Veerring A10 DIN 128	2	
12	5310-17-706-1603	325028	Sluitring 10,5Øx32Øx3 ST CD	2	
13	5340-17-043-6215	256061	Ophangrubber	2	
14	5306-17-007-7680	251623	Bout DIN 933 M8x25	2	
15	5365-17-043-5154	893427	Centreerbus	2	
16	5310-17-003-1119	309126	Veerring B8 DIN 137	4	
17	5310-17-004-7783	251275	Moer DIN 934 M8	4	
18		260728	Afdichtplaat	1	
19	3110-17-043-8855	892647	Kogellager	1	
20	2530-17-043-8990	742887	Koppelingsplaat	1	
21	2520-17-043-5880	256794	Drukgroep kpl.	1	
22	5310-17-043-4777	160927	Veerring DIN 128 A7	6	
23	5305-17-043-6084	160918	Bout inw. zeskant M7x1x16	6	
24	2520-17-043-5859	109613	Koppelingsas	1	
25		161286	Koppelingshuis	1	
26	5305-12-142-8224	251500	Bout DIN 931 M10x65	2	